DIVISEUSE DIVIFORM

DIVIFORM DIVIFORM+

- ✓ Solution modulaire grâce aux grilles de découpe-formage
- ✓ Rapidité et efficacité d'exécution
- ✓ Faible encombrement
- ✓ Capot de tassage (uniquement sur DIVIFORM+)
- ✓ Habillage inox

De 400 à 3000 pces/heure*

*selon type de grille utilisée

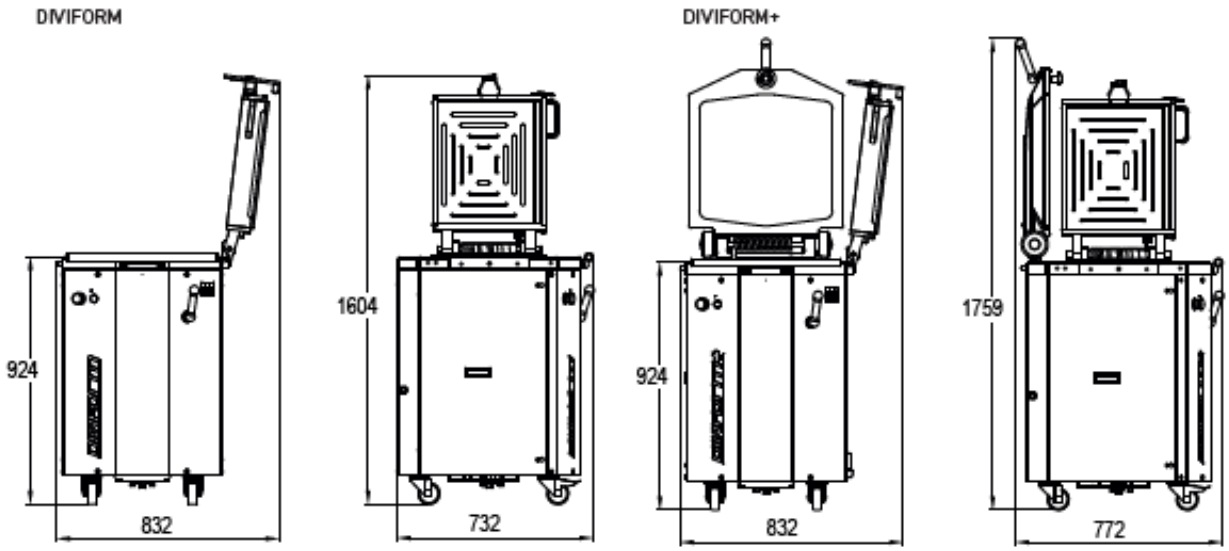

ZA de l'Agavon—1 avenue jean jaurès—13170 LES PENNES MIRABEAU

04 42 89 16 89—contact@matos-13.com—www.matos-13.com

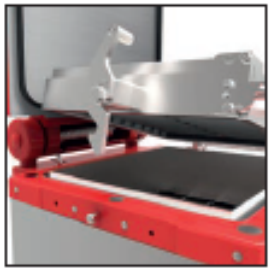

Easylock

Accroche automatique du support de grilles Lors de sa fermeture, le support grille se verrouille automatiquement et lance le cycle auto de division.

Encadrement latéral droit
Compatible avec tous types de grilles Form Factory.

Cuve Inox
Pour une hygiène optimale et un entretien aisé.

Poignée de protection / manipulation
Permet le déplacement aisé de la machine.

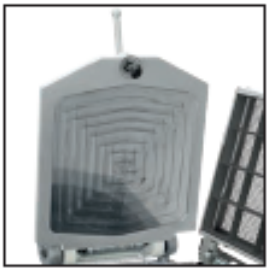

DIVIFORM+

Capot de tassage
Permet d'égaliser la pâte.

DIVIFORM+

Réglage de la pression (de 20 à 40 bars)
Evite la dégazage de différents types de pâte.

click&cut!

Système de changement rapide et ergonomique de grille

Fullmatic

Cycles de tassage et/ou de division automatiques

Easyflour

Farineur intégré

Porte grille gauche et/ou droit

	DIVIFORM	DIVIFORM+
CARACTERISTIQUES		
Dimensions des cuves (Lxlxh) en mm	460 x 387 x 125	460 x 387 x 125
Capacité des cuves en kg	5	5
Capot de tassage	n/a	•
Utilisation de demi grilles	•	•
Livré avec un encadrement pour grille	•	•
Easylock	n/a	•
Puissance moteur en KW	1,5	1,5
Poids net en kg	260	285
AU CHOIX		
Type d'alimentation	230V Triphasé 400V Triphasé	230V Triphasé 400V Triphasé
OPTIONS		
Click&Cut	•	•
Fullmatic	•	•
Easyflour	•	•
Alimentation 230V monophasé 50-60hz	•	•
Alimentation 230-380V triphasé 60HZ	•	•
Emballage caisse en bois	•	•
Formation 2 jours	•	•