FACONNEUSE ROLLFORM

Façonneuse à baguette Tradition

ROLLFORM

- ✓ Alternative à la diviseuse-formeuse pour la baguette tradition
- ✓ Compacte, à poser, ou sur socle
- ✓ Respectueuse du produit
- ✓ Cadence soutenue
- ✓ Silencieuse (-65db)
- ✓ Tout inox
- ✓ Réglage simple

Jusqu'à 1200 pièces/ heure

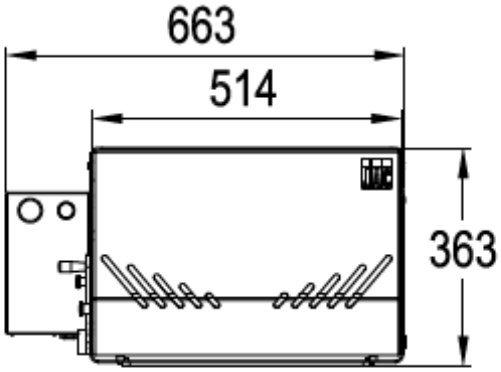

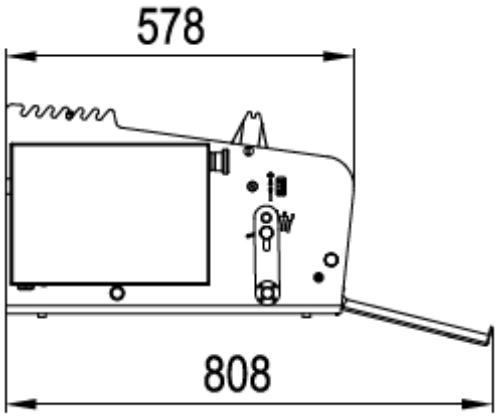

ZA de l'Agavon—1 avenue jean jaurès—13170 LES PENNES MIRABEAU

04 42 89 16 89—contact@matos-13.com—www.matos-13.com

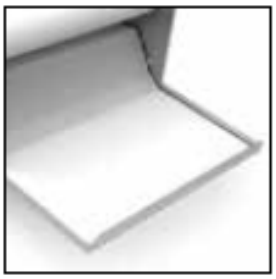

Tablette de sortie rabattable

Spécifiquement développée pour la baguette tradition
Avec un serrage respectueux du produit, l'alvéolage n'est pas détérioré et la baguette se développe parfaitement.

Réglage de l'allongement simple et ergonomique

Réglage du serrage
Tapis souple avec tension auto-ajustable selon densité et à la taille du produit

ACCESSOIRE
Socle inox

Supports de grilles amovibles
(Grilles non fournies)

ROLLFORM

CARACTERISTIQUES

Poids min/max des pâtons en gr	50 / 1000
Type de tapis	Laine
Cadence maximum en pièces / h	1200
Puissance moteur en kW	0,18
Type de carrosserie	Inox
Poids en kg	65

AU CHOIX

Type d'alimentation	230V Triphasé 400V Triphasé

ACCESSOIRE

Socle inox	•